GALFIN

Réf. L65888NW

GALFIN LED FLOODLIGHT SOVITE + 80W 4000K 6000LM 120° BLACK

PROJECTEURS

Presse-étoupe intégré exclusif
Fonderie d'aluminium
Peinture époxi
Verre trempé
IP65 et IK08
Design extrat plat

CCT 4000°K

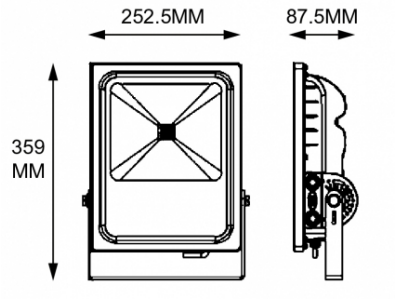

Données générales

DURÉE DE VIE (HRS)	35 000
CYCLE D'ALLUMAGE	100 000
FINITION	Noir
NOMBRE OU TYPE DE LED	COB
ALLUMAGE INSTANTANÉ	OUI

Données électriques

PUISSANCE	80W
TENSION	220-240V
POSSIBILITÉ DE VARIATION	NON
FACTEUR DE PUISSANCE	0,9
FRÉQUENCE DE FONCTIONNEMENT	50-60 HZ

Données géométriques

LONGUEUR	359mm
LARGEUR	252.5mm
HAUTEUR	87.5mm

Données photométriques

IRC	>70
INTENSITÉ LUMINEUSE	6 000lm
ANGLE DE FAISCEAU	120°
EFFICACITÉ LUMINEUSE	75lm/w
TEMPÉRATURE COULEUR	4000k

Données mécaniques / Option

PROTECTION IP	IP 65

RoHS CE

fiche éditée le 12/12/2025