GALFIN



Réf. L93101-D

GALFIN LED WITRAN PAR16 GU10 COB 5W 3000K 350LM 35° DIM

AMPOULES

Design élégant
Sources blanches pour s adapter à un maximum de luminaire
Technologie COB
Optique de qualité

CCT 3000°K

Données générales

CULOT	GU10
DURÉE DE VIE (HRS)	30 000
CYCLE D'ALLUMAGE	15 000
FINITION	Blanc
NOMBRE OU TYPE DE LED	COB
ALLUMAGE INSTANTANÉ	OUI

Données électriques

PUISSANCE	5W
ÉQUIVALENCE DE PUISSANCE	51W
TENSION	220-240V
POSSIBILITÉ DE VARIATION	OUI
FACTEUR DE PUISSANCE	0,5
FRÉQUENCE DE FONCTIONNEMENT	50-60 HZ

Données géométriques

LONGUEUR	58mm
DIAMÈTRE EXTERNE	50mm

Données photométriques

IRC	>80
INTENSITÉ LUMINEUSE	350lm
ANGLE DE FAISCEAU	35°
EFFICACITÉ LUMINEUSE	70lm/w
TEMPÉRATURE COULEUR	3000K

Données mécaniques / Option

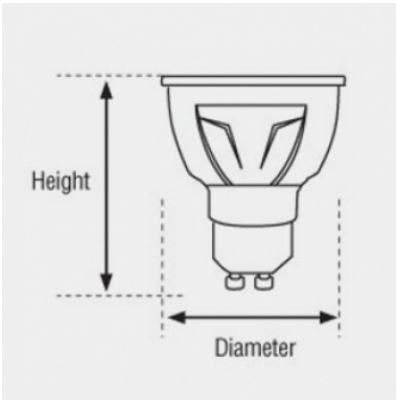

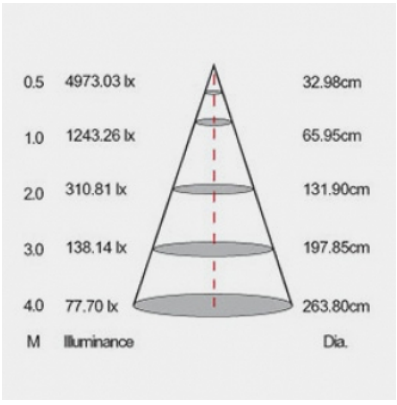

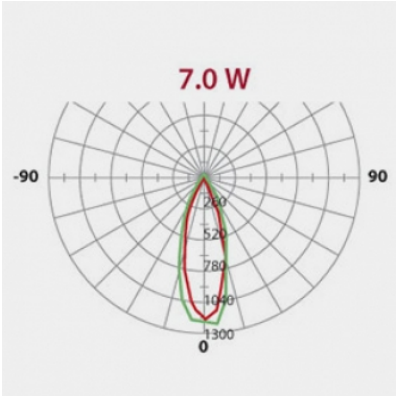

RoHS DIMMABLE CE

fiche éditée le 27/11/2026